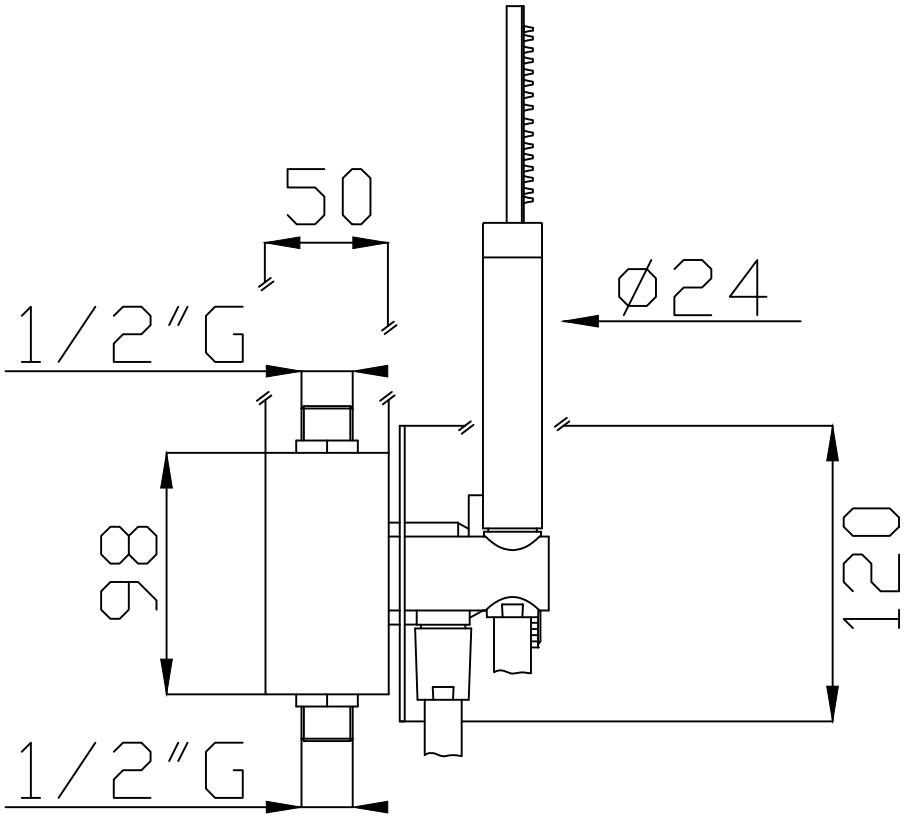

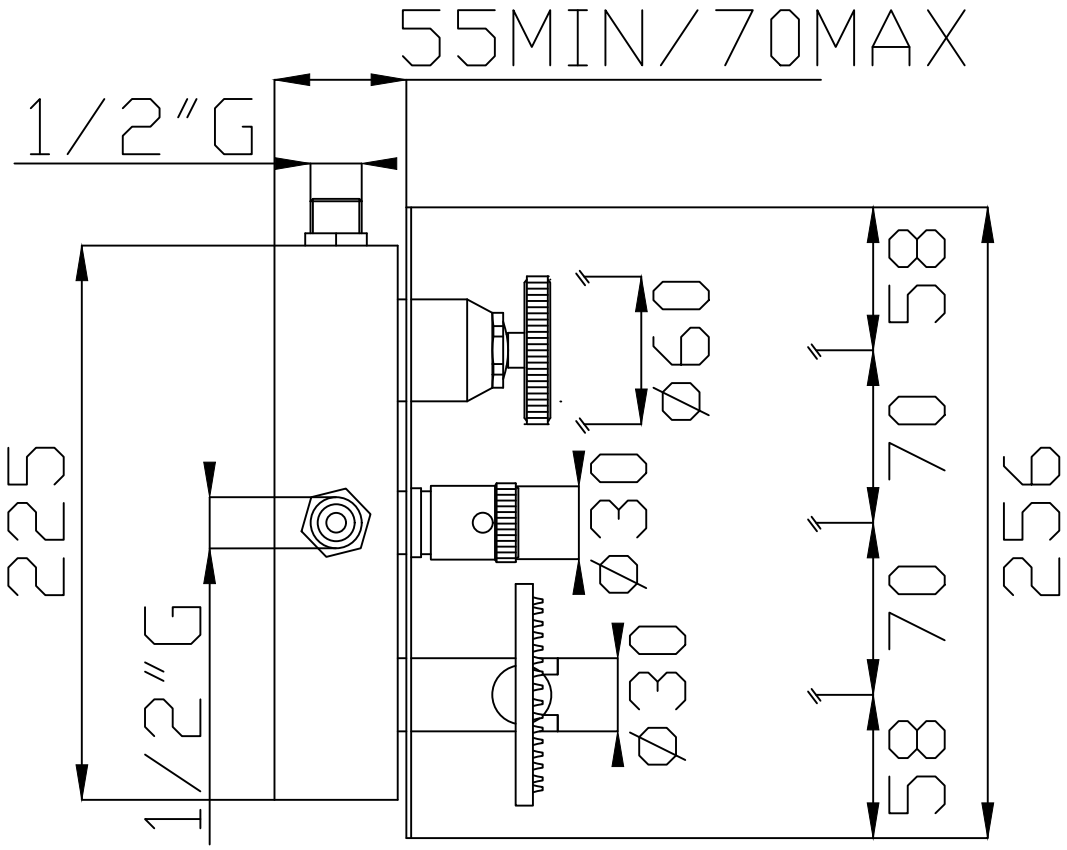

effepi liquid shapes		Descrizione MONOCOMANDO DOCCIA INCASSO TRE USCITE C/FLESSIBILE SILITECH E DOCCIA IN OTTONE COMPLETO DI BIT-BOX SERIE OT58				
Lavorazione	PESO gr	Tolleranze generali	Scala	Codice Articolo 3319100		Disegno N°
Fuso						
Stampato		Materiale		Data 09/03/20	Firma UT	Esponente Modifica A
Tornito						