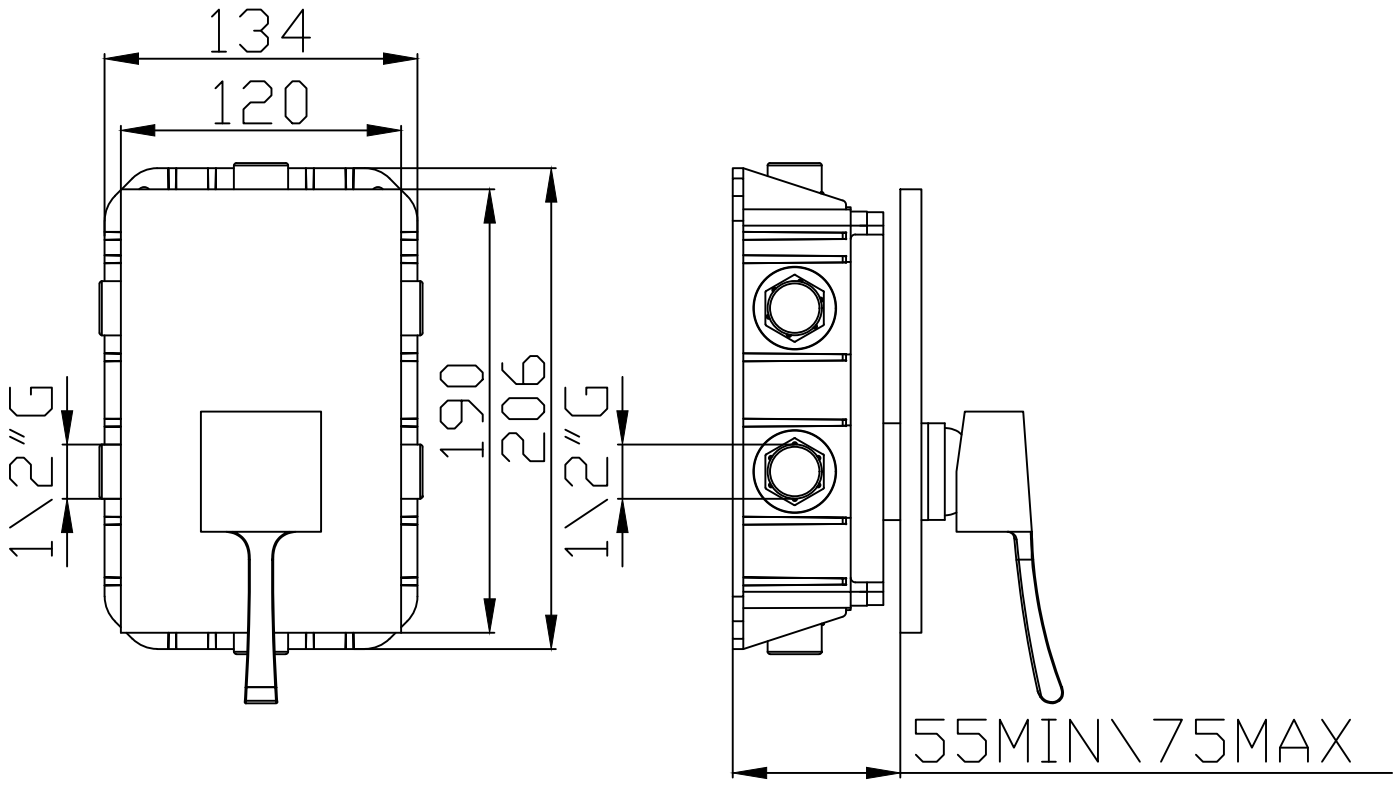
134
120
190
206
1\2"G
1\2"G
55MIN\75MAX